全自動軟水機

カルマグキラー

今日から我が家は軟水温泉 健康家族！

軟水を使えば、生活がより快適に

私たちが普段何気なく使っている水道水、実は地域によって硬度(カルシウム等)が高く、それによって様々な悪影響を受けているのはご存じでしょうか？
例えば、お風呂あがりの皮膚のつっぱり感です。石鹸の成分(脂肪酸イオン)と水の中のカルシウム分がくっついて、「脂肪酸カルシウム」へと変化します。これは俗に「石鹸カス」と呼ばれるものですが、これが皮膚に膜となって付着することにより、つっぱり感が引き起こされます。
そして、給湯器類の配管、シャワーヘッド、ウォシュレットのノズル、加湿器の内部などが水道水中のカルシウム分で目詰まりする現象が多く聞かれます。目詰まりが機器自体の故障を招き、コストもかかってしまいます。
また、浴室や台所の水まわりに付着している白い汚れも脂肪酸カルシウムです。これらの汚れは落ちにくいので掃除にもかなりの労力を費やしてしまいます。
「カルマグキラー」は、イオン交換法で硬度の高い水を軟水に変える画期的な装置です。
「カルマグキラー」で、ご自宅での生活をより快適にしてみませんか？

カルマグキラーのスゴイところ

★軟水を使うことにより、エコキュートや給湯機器の配管をカルシウムスケールから守ります。
★お風呂の水が軟らかく感じられ、一番風呂のピリピリ感も抑えられます。
単純ナトリウム温泉と性質が似ているので、保温効果が高く湯冷めがしにくくなります。
★食器洗いの時、お湯を使うと手が荒れる方でも手荒れしにくくなります。
洗剤の使用量も減って経済的です。
★洗顔後の顔のつっぱり感が軽減されます。
★アトピー性皮膚炎の方や乾燥肌の方の症状も和らぎます。(個人差があります。)
★美容室で軟水を使えば、従業員の手荒れを防止し、お客様の髪質改善につながります。
★洗濯洗剤の泡立ちがよくなり、汚れ落ちがよくなります。
石鹸カスの発生を防ぐので、洗濯物に残留する心配がありません。しかも手触りはフワフワの仕上がりに。
★浴室などの石鹸カスが発生しません。余計な汚れがつかないので、掃除が楽になります。
★加湿器に白い汚れがつきにくくなり、掃除が楽になります。機械自体も長持ちします。
その他にも軟水は様々な分野で活躍します！

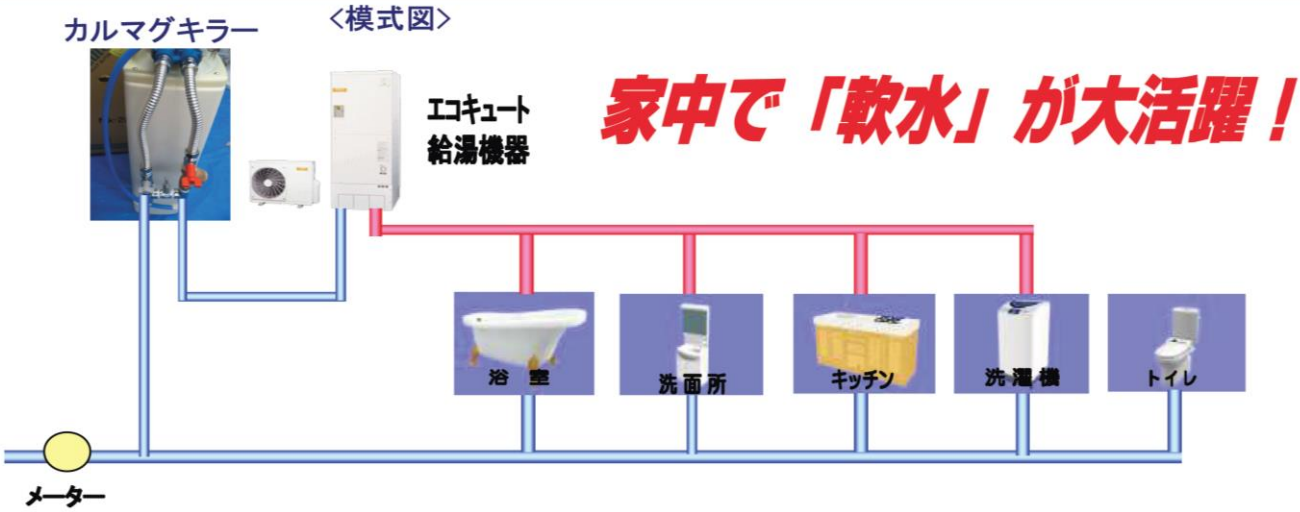

安心してご使用いただくためのメンテナンスサービス

メンテナンス契約（再生塩・イオン交換樹脂の交換）

主に原水の水質と軟水機再生頻度および使用時間により取り換え時期が違ってきますが、イオン交換樹脂は必ず交換が必要です。
（目安として5年に一度）

メンテナンス料金5年契約（月々）

- **MK-18EXJ・・・3，630円（税込）**
- **MK-28EXJ・・・3，850円（税込）**

※5年契約満了後、再契約を結んでいただけます。
※場所や状況によって料金が変わる場合があります。ご契約前に販売店にご相談ください。

■全自動軟水機
MK-18EXJ・MK-28EXJ　の特徴■

・給湯器(エコキュート)にスケールが付着しなくなったために機器の寿命が延びた。
（設定温度に関係ありませんから安心です。）
・軟水機は全自動式であり、機能が流量比例タイプのため、再生に必要な塩や再生時に使用する水道水に無駄がなく経済的です。

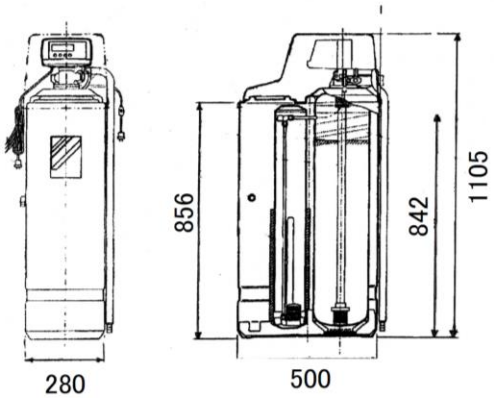

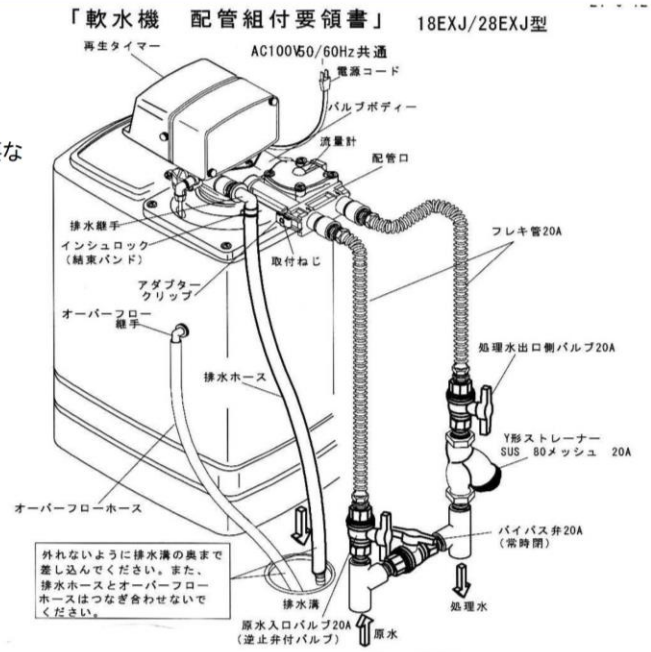

※配管組付けは、必ず「配管施工技術者」にて行って下さい。
誤った組付けをすると、水漏れ等の事故の原因になります。

※アダプタークリップの取付ねじ（2本）を外し、配管口を取外して組み付けるようにして下さい。配管口をバルブボディーに取付けたまま配管接続するとバルブボディーに無理な力が加わり、破損する原因になります。

※軟水機に原水を流す前に、原水側配管内のフラッシングを行って配管内の異物が軟水機に入らないようにして下さい。

※塩水槽よりオーバーフローしているのは異常ですので、直ぐ見えるようにしてありますが、床を濡らすことが出来ない現場では、ホースで排水溝に導いて下さい。

※軟水機の施工の前に、原水の圧力が0.15MPa～0.4MPaであることを確認してください。特に再生時の原水圧力が0.15MPa未満の場合には加圧ポンプを、又、0.4MPaを超える場合は減圧弁を設けてください。

※寒冷地での凍結防止の為、接続配管及びバルブボディー部をテープヒーターなどで保温してください。

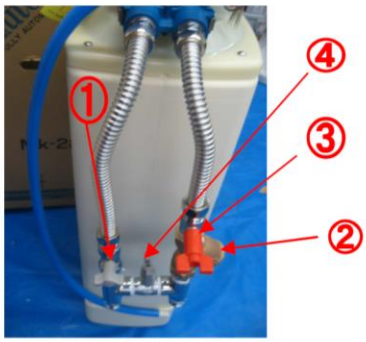

■全自動軟水機　MK-18EXJ・MK-28EXJの設置に必要な部品について■
下記の部品については現地にて購入してください。
①原水バルブ(逆止弁付バルブ)20A→軟水機側から原水側への逆流を防止します。
②チェックフィルター(Y字ストレーナ　SUS　80メッシュ20A)→イオン交換樹脂の流出を防ぎます。
③処理水出口側バルブ　20A→メンテナンス時のためのストップバルブです。
④バイパス弁　20A→メンテナンス時や緊急時のためのバルブです。
⑤電動弁(通電時閉タイプ)　20A<オプション>再生時に原水が流れないように、お客様の必要に応じて設置。
⑥0.5mヒーター　1個
※設置前に水質検査が必要になります※　※軟水機の再生工程にかかる時間は約2時間です※
※寒冷地仕様の場合、配管保温時に凍結防止ヒーターを巻いてください※
※軟水機の故障の原因となりますので、濁水や砂、鉄分の多い原水は使用できません。
必ず、砂ろ過機、除鉄装置を設けて前処理を行ってください。
各装置については取扱店にお問合せください※

■メンテナンスについて■※イオン交換樹脂は永久的に使用できるのではありません。主に原水の水質と軟水機再生頻度及び使用時間により取替え時期が違ってきますが、5年に1度メンテナンスを行い必要に応じて部品の交換が必要になります。

■本体価格　MK-18EXJ　432,300円(税込)　目安:4人家族(寒冷地仕様)
MK-28EXJ　509,300円(税込)　目安:6人家族(寒冷地仕様)
※上記価格には工事費、現地調達部品代(①・②・③・④)は含まれておりません。
※防寒・防風・防雨に配慮して設置してください。

販売元
Wandarlife **株式会社ワンダーライフ**
〒020-0883　岩手県盛岡市志家町3-28
TEL:019-651-4441　FAX:019-654-5246